第69回　墨田区民体育大会　春・庭球大会
女子ダブルス
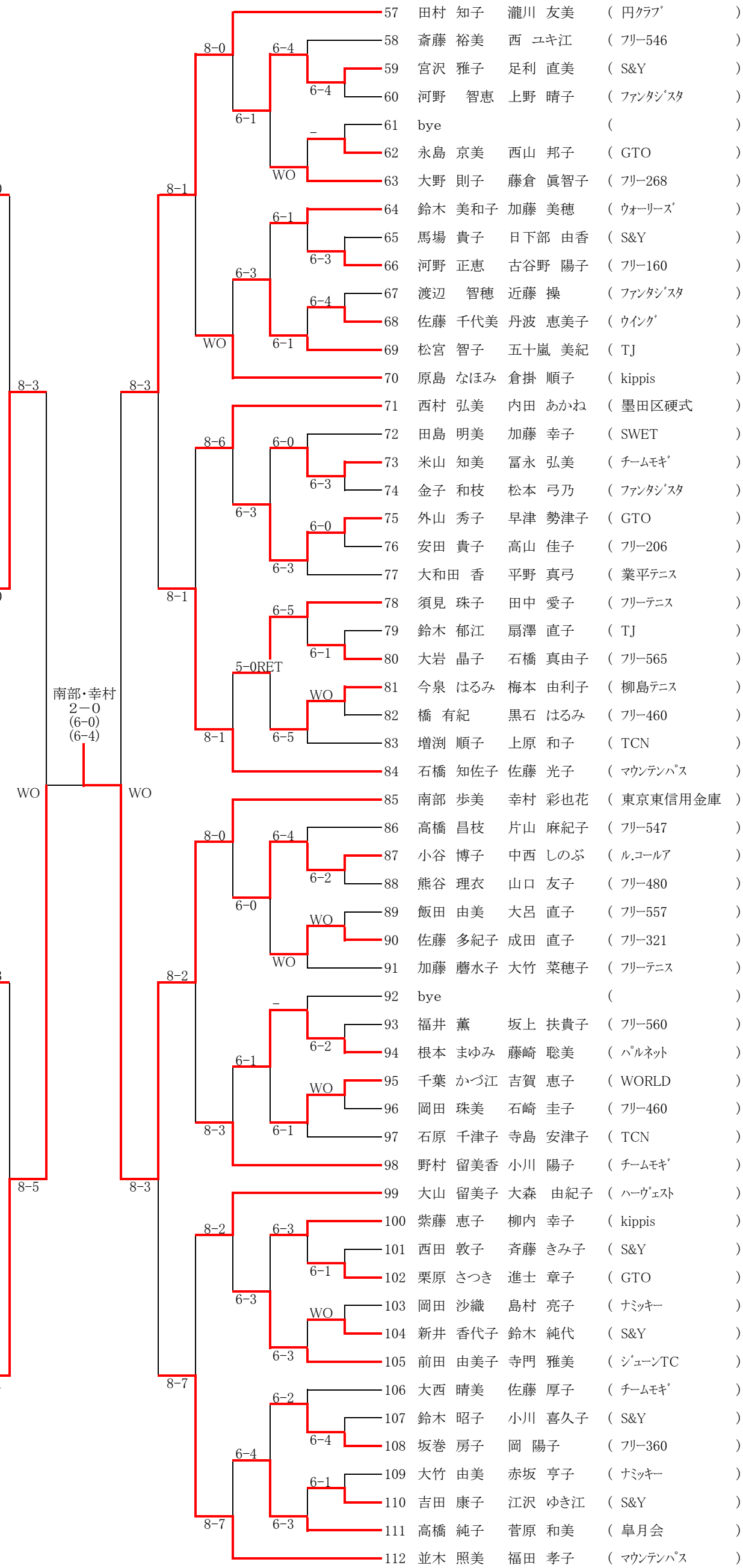
1	津田　ひろ子	楠　哲恵	(TNTK)
2	小杉　きよみ	坂口　とも子	(ﾙﾈ曳舟ﾄﾞ1855)
3	幡坂　康子	北野　純子	(ｿﾞﾛﾒ回)
4	小野　美穂	小松　恵子	(WORLD)
5	小谷　智子	布施　聖子	(STAFF)
6	青木　純子	巽　明	(ﾁｰﾑﾓｷﾞ)
7	黒津　正子	草野　順子	(ﾌﾘｰ403)
8	八原　喜久子	千野　千加子	(皐月会)
9	鈴木　品子	堀江　花枝	(S&Y)
10	坂田　じゅん	矢野　薫	(SWET)
11	菅根　愛子	青木　広子	(墨田区硬式)
12	bye		( )
13	斉藤　美枝	佐瀬　孝子	(ﾁｰﾑF)
14	三輪　通子	金山　陽子	(ﾊｰｳﾞｪｽﾄ)
15	岡本　文江	山嵜　記代美	(墨田区硬式)
16	寺崎　綾子	大森　瑞枝	(ﾌﾘｰ474)
17	原田　涼子	板垣　志乃布	(花王 株式会社)
18	安藤　ふさ子	花田　順子	(SWET)
19	内田　忍	長田　周子	(STAFF)
20	古屋　美代子	加藤　容子	(円ｸﾗﾌﾞ)
21	蔵野　恭子	下徳　薫	(ﾙﾈ曳舟ﾄﾞ1855)
22	中村　由紀	高橋　祐子	(SWET)
23	田邉　望美	菅野　美奈子	(墨田区硬式)
24	木全　宏子	谷　孝子	(業平ﾃﾆｽ)
25	近藤　雅子	近藤　敦子	(S&Y)
26	中村　友香	惠口　奏	(花王 株式会社)
27	藤関　美子	橋本　由紀子	(ﾊｰｳﾞｪｽﾄ)
28	山崎　由加里	山崎　真起子	(円ｸﾗﾌﾞ)
29	川嶋　悦子	田中　寛子	(SFTC)
30	小玉　光子	窪田　貴子	(ｳｫｰﾘｰｽﾞ)
31	bye		( )
32	清水　良枝	鈴木　和子	(ﾁｰﾑ吉田)
33	石橋　奈緒	富田　信子	(S&Y)
34	森　治美	須崎　なる子	(TCN)
35	bye		( )
36	吉村　のり子	内野　佳代子	(S&Y)
37	大木　和美	本田　祐子	(ﾁｰﾑﾓｷﾞ)
38	柿崎　明美	柿崎　そら	(ﾌﾘｰ527)
39	大矢　早苗	村岡　由美子	(ﾌｧﾝﾀｼﾞｽﾀ)
40	松島　保子	広本　瑞穂	(STAFF)
41	木場　靖子	高橋　文恵	(ﾊﾞｯｷｰｸﾗﾌﾞ)
42	常泉　晴美	山中　紀美	(墨田区硬式)
43	峯村　有佳子	峯村　浩美	(ﾌﾘｰ422)
44	舌崎　有紀	佐竹　和香乃	(ｳｫｰﾘｰｽﾞ)
45	佐藤　葉子	原　恵理子	(GTO)
46	岸　由佳子	松橋　順子	(W2)
47	三好　杏奈	上嶋　優花	(墨田区硬式)
48	塚原　知子	小見野　恵美	(ﾁｰﾑ吉田)
49	松永　公子	藤村　久美子	(ｿﾞﾛﾒ回)
50	佐藤　美起	八代　由紀子	(SWET)
51	今井　華也	泉　美和子	(WORLD)
52	村田　奈奈美	轟　千明	(ﾁｰﾑF)
53	佐藤　真由美	遠藤　志佐	(ｿﾞﾛﾒ回)
54	斉藤　香	淡路　雅恵	(ﾌｧﾝﾀｼﾞｽﾀ)
55	中川　知亜樹	宮尾　美穂	(TNTK)
56	内山　桂子	百瀬　紀子	(ﾏｳﾝﾃﾝﾊﾟｽ)
57	田村　知子	瀧川　友美	(円ｸﾗﾌﾞ)
58	斎藤　裕美	西　ユキ江	(ﾌﾘｰ546)
59	宮沢　雅子	足利　直美	(S&Y)
60	河野　智恵	上野　晴子	(ﾌｧﾝﾀｼﾞｽﾀ)
61	bye		( )
62	永島　京美	西山　邦子	(GTO)
63	大野　則子	藤倉　眞智子	(ﾌﾘｰ268)
64	鈴木　美和子	加藤　美穂	(ｳｫｰﾘｰｽﾞ)
65	馬場　貴子	日下部　由香	(S&Y)
66	河野　正恵	古谷野　陽子	(ﾌﾘｰ160)
67	渡辺　智穂	近藤　操	(ﾌｧﾝﾀｼﾞｽﾀ)
68	佐藤　千代美	丹波　恵美子	(ｳｲﾝｸﾞ)
69	松宮　智子	五十嵐　美紀	(TJ)
70	原島　なほみ	倉掛　順子	(kippis)
71	西村　弘美	内田　あかね	(墨田区硬式)
72	田島　明美	加藤　幸子	(SWET)
73	米山　知美	冨永　弘美	(ﾁｰﾑﾓｷﾞ)
74	金子　和枝	松本　弓乃	(ﾌｧﾝﾀｼﾞｽﾀ)
75	外山　秀子	早津　勢津子	(GTO)
76	安田　貴子	高山　佳子	(ﾌﾘｰ206)
77	大和田　香	平野　真弓	(業平ﾃﾆｽ)
78	須見　珠子	田中　愛子	(ﾌﾘｰﾃﾆｽ)
79	鈴木　郁江	扇澤　直子	(TJ)
80	大岩　晶子	石橋　真由子	(ﾌﾘｰ565)
81	今泉　はるみ	梅本　由利子	(柳島ﾃﾆｽ)
82	橋　有紀	黒石　はるみ	(ﾌﾘｰ460)
83	増渕　順子	上原　和子	(TCN)
84	石橋　知佐子	佐藤　光子	(ﾏｳﾝﾃﾝﾊﾟｽ)
85	南部　歩美	幸村　彩也花	(東京東信用金庫)
86	高橋　昌枝	片山　麻紀子	(ﾌﾘｰ547)
87	小谷　博子	中西　しのぶ	(ﾙ.ｺｰﾙｱ)
88	熊谷　理衣	山口　友子	(ﾌﾘｰ480)
89	飯田　由美	大呂　直子	(ﾌﾘｰ557)
90	佐藤　多紀子	成田　直子	(ﾌﾘｰ321)
91	加藤　蘑水子	大竹　菜穂子	(ﾌﾘｰﾃﾆｽ)
92	bye		( )
93	福井　薫	坂上　扶貴子	(ﾌﾘｰ560)
94	根本　まゆみ	藤崎　聡美	(ﾊﾟﾙﾈｯﾄ)
95	千葉　かづ江	吉賀　恵子	(WORLD)
96	岡田　珠美	石崎　圭子	(ﾌﾘｰ460)
97	石原　千津子	寺島　安津子	(TCN)
98	野村　留美香	小川　陽子	(ﾁｰﾑﾓｷﾞ)
99	大山　留美子	大森　由紀子	(ﾊｰｳﾞｪｽﾄ)
100	紫藤　恵子	柳内　幸子	(kippis)
101	西田　敦子	斉藤　きみ子	(S&Y)
102	栗原　さつき	進士　章子	(GTO)
103	岡田　沙織	島村　亮子	(ﾅﾐｯｷｰ)
104	新井　香代子	鈴木　純代	(S&Y)
105	前田　由美子	寺門　雅美	(ｼﾞｭｰﾝTC)
106	大西　晴美	佐藤　厚子	(ﾁｰﾑﾓｷﾞ)
107	鈴木　昭子	小川　喜久子	(S&Y)
108	坂巻　房子	岡　陽子	(ﾌﾘｰ360)
109	大竹　由美	赤坂　亨子	(ﾅﾐｯｷｰ)
110	吉田　康子	江沢　ゆき江	(S&Y)
111	高橋　純子	菅原　和美	(皐月会)
112	並木　照美	福田　孝子	(ﾏｳﾝﾃﾝﾊﾟｽ)