第75回　墨田区民体育大会　「庭球大会」
女子グランドシニア
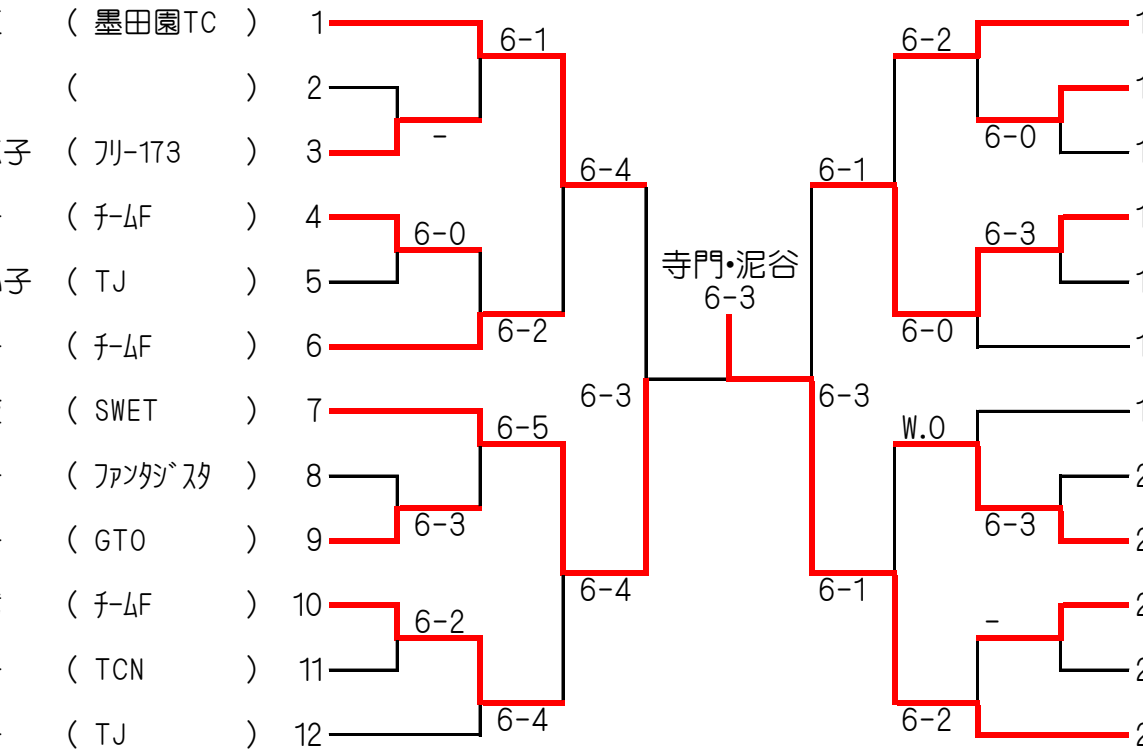
1	関　陽子	杉浦　和江	墨田園TC	
2	bye			
3	山川　ゆかり	片小田　恵子	ﾌﾘｰ173	
4	松本　由喜江	深井　光子	ﾁｰﾑF	
5	細矢　眞佐子	宗像　れい子	TJ	
6	佐瀬　孝子	八田　治子	ﾁｰﾑF	
7	斉藤　初子	中沢　静枝	SWET	
8	大矢　早苗	冨田　信子	ﾌｧﾝﾀｼﾞｽﾀ	
9	永島　京美	西山　邦子	GTO	
10	松崎　ゆり子	高橋　光代	ﾁｰﾑF	
11	森　治美	大橋　和子	TCN	
12	松宮　智子	山本　正子	TJ	
13	川嶋　悦子	鶴田　桂子	SFTC	
14	波木井　純子	千葉　留美子	GTO	
15	横田　芳子	油井　弘子	ﾁｰﾑF	
16	木下　葉子	島田　はつ江	ｼﾞｭｰﾝTC	
17	宇田川　初恵	室木　久美子	TJ	
18	田中　ゆき子	関口　さゆり	SWET	
19	幡坂　康子	和田　真美	ｿﾞﾛﾒ回	
20	谷　孝子	篠田　美恵子	業平ﾃﾆｽ	
21	福井　薫	坂上　扶貴子	ﾌﾘｰ560	
22	横山　理栄	高澤　弘子	TEAM･QP	
23	bye			
24	寺門　雅美	泥谷　都	TJ